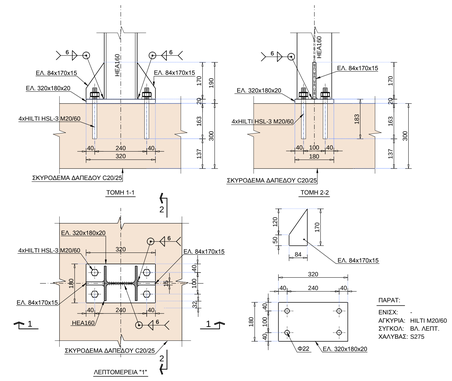

ΛΕΠΤ-1: ΕΔΡΑΣΗ ΥΠΟΣΤ/ΤΟΣ HEA160 ΕΠΙ ΠΛΑΚΑΣ ΣΚΥΡΟΔΕΜΑΤΟΣ

ΚΛ. 1:10

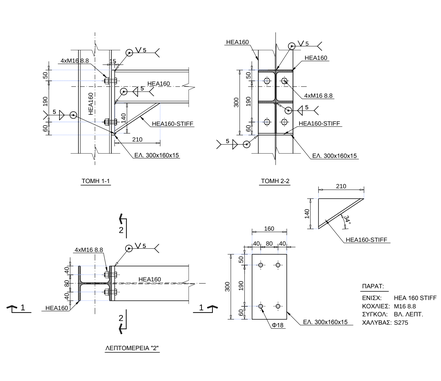

ΛΕΠΤ-2: ΣΥΝΔΕΣΗ ΔΟΚΟΥ HEA160 ΣΕ ΥΠΟΣΤ HEA160 - ΣΥΝΔ ΡΟΠΗΣ

ΚΛ. 1:10

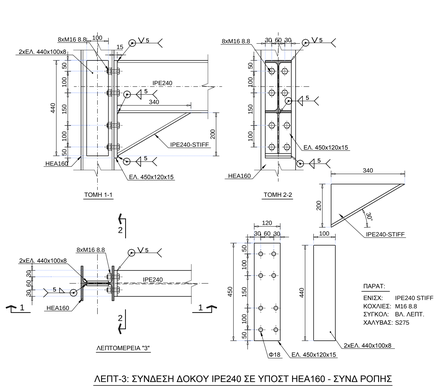

ΛΕΠΤ-3: ΣΥΝΔΕΣΗ ΔΟΚΟΥ IPE240 ΣΕ ΥΠΟΣΤ HEA160 - ΣΥΝΔ ΡΟΠΗΣ

ΚΛ. 1:10

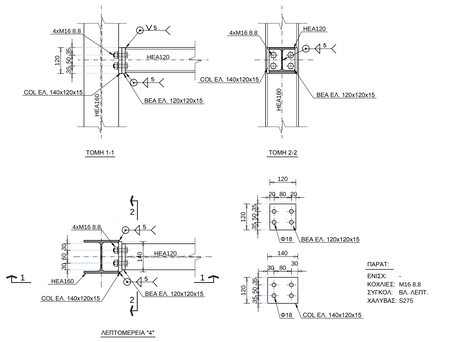

ΛΕΠΤ-4: ΣΥΝΔΕΣΗ ΔΟΚΟΥ HEA120 ΣΕ ΥΠΟΣΤ HEA160 - ΣΥΝΔ ΔΙΑΤΜΗΣΗΣ

ΚΛ. 1:10

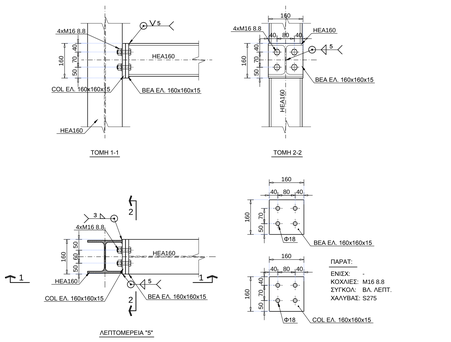

ΛΕΠΤ-5: ΣΥΝΔΕΣΗ ΔΟΚΟΥ HEA160 ΣΕ ΥΠΟΣΤ HEA160 - ΣΥΝΔ ΔΙΑΤΜΗΣΗΣ

ΚΛ. 1:10

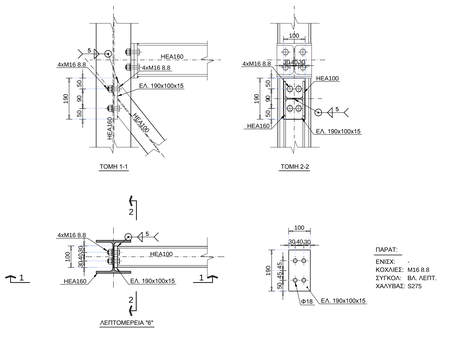

ΛΕΠΤ-6: ΣΥΝΔΕΣΗ ΚΑΤΑΚ ΣΥΝΔ ΑΚΑΜΨ HEA100 ΣΕ ΚΟΡΜΟ ΥΠΟΣΤ HEA160 - ΣΥΝΔ ΔΙΑΤΜΗΣΗΣ

ΚΛ. 1:10

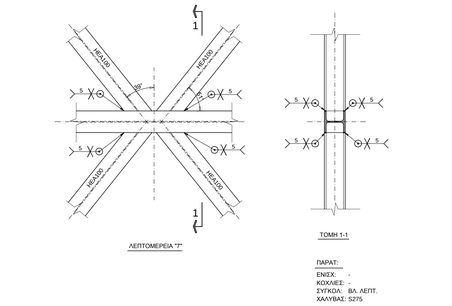

ΛΕΠΤ-7: ΣΥΝΔΕΣΗ ΚΑΤΑΚ. ΣΥΝΔ. ΑΚΑΜΨ. HEA100 ΣΤΟ ΜΕΣΟΝ - ΣΥΝΔ. ΔΙΑΤΜΗΣΗΣ

ΚΛ. 1:10

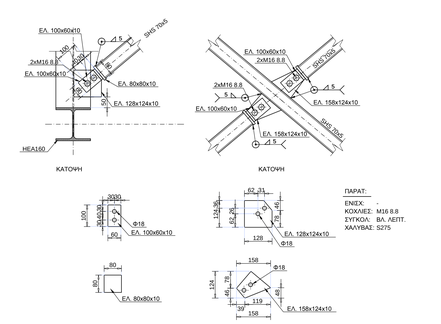

ΛΕΠΤ-8: ΣΥΝΔΕΣΗ ΟΡΙΖ ΣΥΝΔ SHS70X5.0 ΣΕ ΔΟΚΟ HEA160 - ΣΥΝΔ "ΝΕΥΡΟΥ"

ΚΛ. 1:10

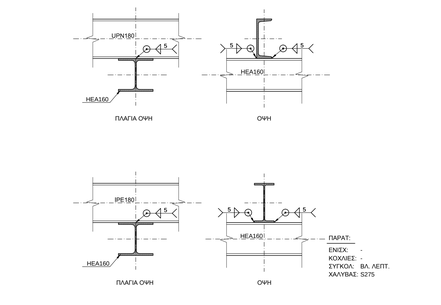

ΛΕΠΤ-9: ΣΥΝΔΕΣΗ ΕΔΡΑΣΗΣ ΔΟΚΟΥ IPE180&UPN180 ΕΠΙ ΔΟΚΟΥ HEA160 - ΣΥΝΔ ΑΠΛΗΣ ΕΔΡΑΣΗΣ

ΚΛ. 1:10

ΠΑΡΑΔΟΧΕΣ

1. ΦΟΡΤΙΑ

1.1. ΜΟΝΙΜΑ ΦΟΡΤΙΑ

Ειδικό Βάρος Οπλισμένου Σκυροδέματος	25.00	kN/m³
Ειδικό Βάρος Χάλυβα	78.50	kN/m³
Ειδικό Βάρος Γαιών	22.00	kN/m³
Δρομική Οπτοπλινθοδομή	2.10	kN/m²
Μπαιμή Οπτοπλινθοδομή	3.60	kN/m²
Ελαφρά Χωρίσματα	1.00	kN/m²
Φορτίο Επικάλυψης Δαπέδων γενικά	1.50	kN/m²
Φορτίο Επικάλυψης Κλιμάκων	1.80	kN/m²
Φορτίο Επικάλυψης Δωμάτων	2.50	kN/m²

1.2. ΚΙΝΗΤΑ ΦΟΡΤΙΑ

Κινητό Φορτίο γενικά	3.50	kN/m²
Κινητό Φορτίο Βατών Δωμάτων	2.00	kN/m²
Κινητό Φορτίο Διαδρόμων και Χώρων Συνάθροισης Κοινού	5.00	kN/m²
Κινητό Φορτίο Γραφείων, Χώρων Εργασίας	3.50	kN/m²
Κινητό Φορτίο HIM Χώρων	10.00	kN/m²
Κινητό Φορτίο Χοινού	0.75	kN/m²
(συντελεστής συσσώρευσης σύμφωνα με τον EC1)		

1.3. ΣΕΙΣΜΙΚΑ ΦΟΡΤΙΑ

Ζώνη Σεισμικής Επικινδυνότητας	I	
Συντελεστής Σπουδαιότητας	Σ3 γ	=1.15
Συντελεστής Συμπεριφοράς	q=	1.50
Συντελεστής Θεμελιώσεως	β=	0.90
Κατηγορία Εδάφους	Γ	
Συντελεστής Φάσματος Ενίσχυσης	β0=	2.50
Χαρακτηριστικές Περίοδοι	T1=	0.20sec
	T2=	0.80sec
Συντελεστής Συνδυασμού Δράσεων γενικά	Ψ_2	=0.50

2. ΥΛΙΚΑ

2.1 ΥΦΙΣΤΑΜΕΝΗ ΚΑΤΑΣΚΕΥΗ

2.1.1 ΟΠΛΙΣΜΕΝΟ ΣΚΥΡΟΔΕΜΑ

Οπλισμένο Σκυρόδεμα Θεμελίωσης - Υποστυλωμάτων	B	160
Οπλισμένο Σκυρόδεμα Δοκών - Πλακών	B	300

2.1.2 ΧΑΛΥΒΑΣ ΟΠΛΙΣΜΕΝΟΥ ΣΚΥΡΟΔΕΜΑΤΟΣ

Χάλυβας Κύριου Οπλισμού Θεμελίωσης - Υποστυλωμάτων	ST I	
Χάλυβας Κύριου Οπλισμού Δοκών - Πλακών	ST III	
Χάλυβας Προστάσεως Υψηλής Αντοχής	80/105	

2.2 ΥΛΙΚΑ ΕΝΙΣΧΥΣΕΩΣ

2.2.1 ΟΠΛΙΣΜΕΝΟ ΣΚΥΡΟΔΕΜΑ

Σκυρόδεμα Τοιχείων	C	30/37
Μονάδας από Έγχυτο Σκυρόδεμα	C	30/37
Μονάδας από Ξυνσέρυσμενο Σκυρόδεμα	C	30/37
Σκυρόδεμα Καθαρότητας	C	12/15

2.2.2 ΧΑΛΥΒΑΣ ΟΠΛΙΣΜΕΝΟΥ ΣΚΥΡΟΔΕΜΑΤΟΣ

Χάλυβας Κύριου Οπλισμού Οπλισμένου Σκυροδέματος	B	500c
Χάλυβας Βοηθητικού Οπλισμού Οπλισμένου Σκυροδέματος	B	500c

2.2.3 ΧΑΛΥΒΑΣ ΜΕΤΑΛΛΙΚΩΝ ΚΑΤΑΣΚΕΥΩΝ

Χάλυβας Μεταλλικού Φορέα	S	275 (Fe430)
Κοχλιωτές Συνδέσεις διαβάθμιση κοχλιών ανάλογης διαβάθμισης περικόχλια	8.8, 10.9	

3. ΕΠΙΚΑΛΥΨΕΙΣ ΟΠΛΙΣΜΟΥ

Πλάκες συμπαγείς	2.50	cm
Δοκοί	3.00	cm
Τοιχώματα	4.00	cm
Υποστυλώματα	4.00	cm
Θεμελίωση	5.00	cm

4. ΣΤΟΙΧΕΙΑ ΕΔΑΦΟΥΣ

Δείκτης εδάφους	Κs=5500.00	kN/m³
Μέση τάση εδάφους (επιτρεπόμενη τάση)	q_{ef}=170.00	kN/m²

5. ΚΑΝΟΝΙΣΜΟΙ

6.1. Ευρωκώδικας No1. Βασικές Αρχές Σχεδιασμού και Δράσης επί των Κατασκευών
6.2. Ευρωκώδικας No2. Σχεδιασμός Κατασκευών από Σκυρόδεμα
6.3. Ευρωκώδικας No3. Σχεδιασμός Κατασκευών από Χάλυβα
6.4. Ευρωκώδικας No4. Σχεδιασμός Σύμμικτων Κατασκευών
6.6. Ευρωκώδικας No7. Γεωτεχνικός Σχεδιασμός
6.6. Ελληνικός Αντισεισμικός Κανονισμός (Ε.Α.Κ.2000, ΦΕΚ 2184Β/20.12.1999, ΦΕΚ 781/18.06.2003, ΦΕΚ 1154/12.08.2003)
6.7. Κανονισμός Οπλισμένου Σκυροδέματος (Ε.Κ.Ο.Σ. 2000, ΦΕΚ 1239Β/16.11.2000)
6.8. Ελληνικός Κανονισμός Τεχνολογίας Σκυροδέματος (Κ.Τ.Σ.97, ΦΕΚ 315/Β/17.4.1997)
6.9. Κανονισμός Τεχνολογίας Χαλύβων Οπλισμένου Σκυροδέματος (Κ.Τ.Χ. 2000, ΦΕΚ 381Β/24.3.2000)
6.10. Ελληνικός Κανονισμός Φορτίσεων Δομικών Έργων (ΒΔ 10-12-45, ΦΕΚ 171Α/16.05.1946)
6.11. Κανονισμός Πυροπροστασίας (Π.Δ.71, ΦΕΚ 32/Α/17.02.1998)

ΜΕΛΕΤΗ ΑΝΑΔΙΑΡΡΥΘΜΙΣΗΣ & ΣΥΜΠΛΗΡΩΣΗΣ ΚΤΙΡΙΟΥ ΟΔΟΥ ΠΕΙΡΑΙΩΣ ΓΙΑ ΤΟ ΤΕΙ ΑΘΗΝΑΣ

ΚΥΡΙΟΣ ΕΡΓΟΥ : ΤΕΧΝΟΛΟΓΙΚΟ ΕΚΠΑΙΔΕΥΤΙΚΟ ΙΔΡΥΜΑ ΑΘΗΝΑΣ

ΤΟΠΟΘΕΣΙΑ : ΠΕΙΡΑΙΩΣ 52, ΜΟΣΧΑΤΟ

ΔΙΕΥΘΥΝΟΥΣΑ ΥΠΗΡΕΣΙΑ : ΤΜΗΜΑ ΜΕΛΕΤΩΝ-ΚΑΤΑΣΚΕΥΩΝ ΤΗΣ ΔΙΕΥΘΥΝΣΗΣ ΠΛΗΡΟΦΟΡΙΚΗΣ & ΤΕΧΝΙΚΩΝ ΕΡΓΩΝ ΤΟΥ Τ.Ε.Ι ΑΘΗΝΑΣ

ΣΥΜΠΡΑΤΤΟΝΤΑ ΓΡΑΦΕΙΑ ΜΕΛΕΤΗΣ :

ΑΡΧΙΤΕΚΤΟΝΙΚΗ ΜΕΛΕΤΗ :
ΣΗΜΑ ΑΝΩΝ. ΤΕΧΝ. ΕΤΑΙΡΕΙΑ ΜΕΛΕΤΩΝ & ΕΠΙΒΛΕΨΕΩΝ
ΑΝΑΝΙΟΣ 6, Τ.Κ. 10434, ΑΘΗΝΑ
ΥΠΕΥΘ. ΜΕΛΕΤΗΣ : ΚΑΤΣΕΝΟΣ ΔΗΜΗΤΡΙΟΣ

ΕΙΔΙΚΗ ΑΡΧΙΤΕΚΤΟΝΙΚΗ ΜΕΛΕΤΗ :
ARIS ARCHITECTS CONSULTANTS
ΚΥΡΑΔΗ 8, Τ.Κ. 14562, ΚΗΦΙΣΙΑ - ΑΘΗΝΑ
ΥΠΕΥΘ. ΜΕΛΕΤΗΣ : ΜΗΤΡΟΠΟΥΛΟΣ ΜΙΧΑΛΗΣ

ΣΤΑΤΙΚΗ ΜΕΛΕΤΗ :
ΣΗΜΑ ΑΝΩΝ. ΤΕΧΝ. ΕΤΑΙΡΕΙΑ ΜΕΛΕΤΩΝ & ΕΠΙΒΛΕΨΕΩΝ
ΑΝΑΝΙΟΣ 6, Τ.Κ. 10434, ΑΘΗΝΑ
ΥΠΕΥΘ. ΜΕΛ. : ΜΠΟΥΛΟΥΓΟΥΡΗΣ ΒΑΣΙΛΕΙΟΣ

ΗΛΕΚΤΡΟΜΗΧΑΝΟΛΟΓΙΚΗ ΜΕΛΕΤΗ :
ΔΙΕΔΡΟΣ Α.Ε.
ΧΑΤΩΝΙΩΣΤΑ 11, Τ.Κ. 11521, ΑΘΗΝΑ
ΥΠΕΥΘΥΝΟΣ ΜΕΛΕΤΗΣ : ΛΙΑΚΟΣ ΙΩΑΝΝΗΣ

ΓΕΩΤΕΧΝΙΚΗ ΜΕΛΕΤΗ :
ΑΛΙΒΙΖΑΤΟΣ ΑΝΔΡΕΑΣ
ΠΑΠΑΔΙΑΝΝΟΥ 15-17, Ν. ΗΡΑΚΛΕΙΟ, Τ.Κ. 14121, ΑΘΗΝΑ

ΕΙΔΙΚΟΣ ΣΥΜΒΟΥΛΟΣ ΑΚΟΥΣΤΙΚΗΣ ΜΕΛΕΤΗΣ :
ΑΡΣΑΝΟΓΛΟΥ ΜΙΧΑΗΛ
ΚΑΛΑΜΟΥ 10, Τ.Κ. 14578, ΕΚΑΛΗ

ΕΚΠΡΟΣΩΠΟΣ ΜΕΛΕΤΗΤΩΝ :
ΠΑΤΑΣ ΙΩΑΝΝΗΣ, Δ/νων Σύμβουλος ΣΗΜΑ Α.Τ.Ε.Μ.Ε

ΕΠΙΒΛΕΠΟΝΤΕΣ ΜΗΧΑΝΙΚΟΙ ΥΠΗΡΕΣΙΑΣ :

ΑΡΧΙΤΕΚΤΟΝΙΚΑ :
ΝΙΚΗΤΑΣ ΧΙΩΤΙΝΗΣ
ΑΡΧΙΤΕΚΤΟΝΑΣ ΜΗΧΑΝΙΚΟΣ, ΚΑΘΗΓΗΤΗΣ Τ.Ε.Ι.

ΣΤΑΤΙΚΑ :
ΠΑΠΑΖΟΓΛΟΥ ΝΙΚΟΛΑΟΣ
ΠΟΛΙΤΙΚΟΣ ΜΗΧΑΝΙΚΟΣ, ΚΑΘΗΓΗΤΗΣ Τ.Ε.Ι.

ΗΛΕΚΤΡΟΜΗΧΑΝΟΛΟΓΙΚΑ :
ΑΥΓΕΡΙΝΟΣ ΙΩΑΝΝΗΣ
ΜΗΧΑΝΟΛΟΓΟΣ ΜΗΧΑΝΙΚΟΣ, ΚΑΘΗΓΗΤΗΣ Τ.Ε.Ι.

ΚΑΤΗΓΟΡΙΑ ΜΕΛΕΤΗΣ : **ΑΡΧΙΤΕΚΤΟΝΙΚΗ ΜΕΛΕΤΗ**

ΣΤΑΔΙΟ ΜΕΛΕΤΗΣ : **ΟΡΙΣΤΙΚΗ ΜΕΛΕΤΗ**

ΚΩΔΙΚΟΣ ΠΑΡΑΛΟΓΕΟΥ : **Σ 34.1**

ΔΙΟΡΘΩΣΗ :

ΕΠΙΚΑΙΡΟΠΟΙΗΣΗ: **ΔΙΕΥΘΥΝΣΗ ΠΛΗΡΟΦΟΡΙΚΗΣ & ΤΕΧΝΙΚΩΝ ΕΡΓΩΝ ΤΕΙ ΑΘΗΝΑΣ**

ΗΜΕΡΟΜΗΝΙΑ ΕΠΙΚΑΙΡΟΠΟΙΗΣΗΣ: **ΙΟΥΛΙΟΣ 2017**

ΤΙΤΛΟΣ ΣΧΕΔΙΟΥ : **ΛΕΠΤΟΜΕΡΕΙΕΣ ΜΕΤΑΛΛΙΚΟΥ ΦΟΡΕΑ ΜΕΓΑΛΟΥ ΑΜΦΙΘΕΑΤΡΟΥ 1 (ΑΞΟΝΕΣ Α1-Η1, 1΄-8΄)**

ΗΜΕΡΟΜΗΝΙΑ ΜΕΛΕΤΗΣ : ΜΑΙΟΣ 2009

ΚΛΙΜΑΚΑ ΣΧΕΔΙΟΥ : 1:10

ΣΦΡΑΓΙΔΕΣ ΚΑΙ ΥΠΟΓΡΑΦΕΣ ΜΕΛΕΤΗΤΩΝ :

ΣΦΡΑΓΙΔΕΣ ΚΑΙ ΕΓΚΡΙΣΕΙΣ ΥΠΗΡΕΣΙΑΣ :